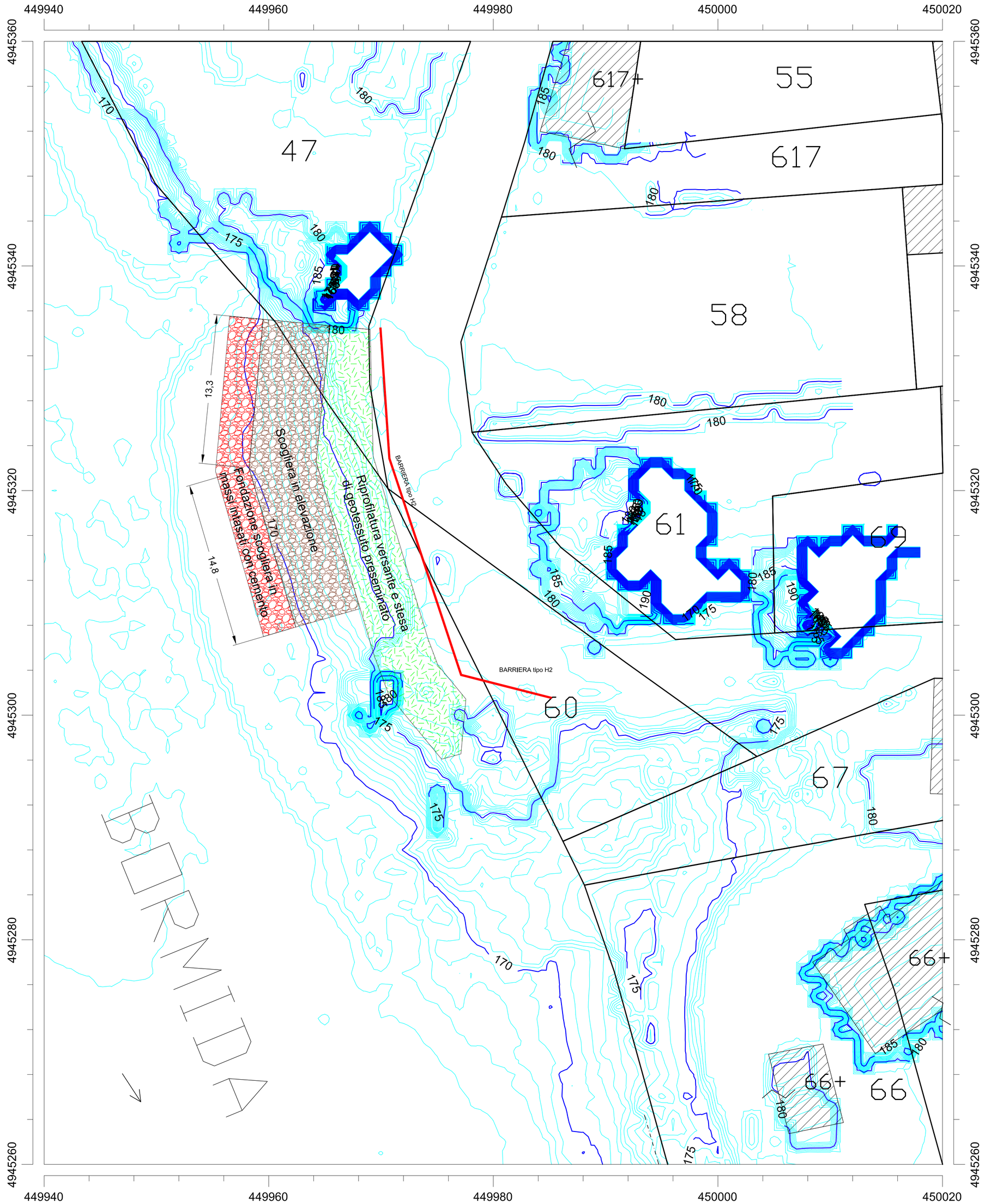

Sezione tipo

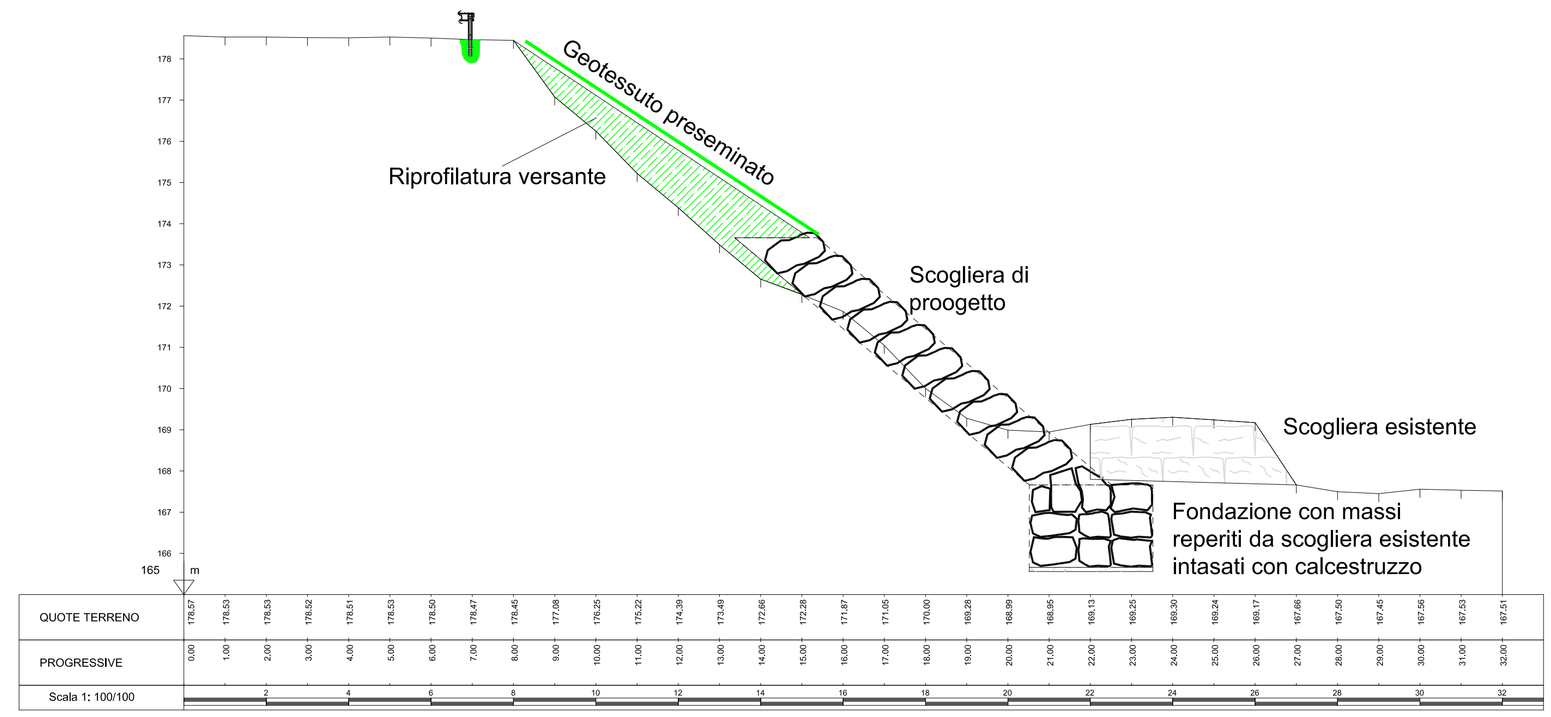

Barriera di protezione classe H2 bordo laterale

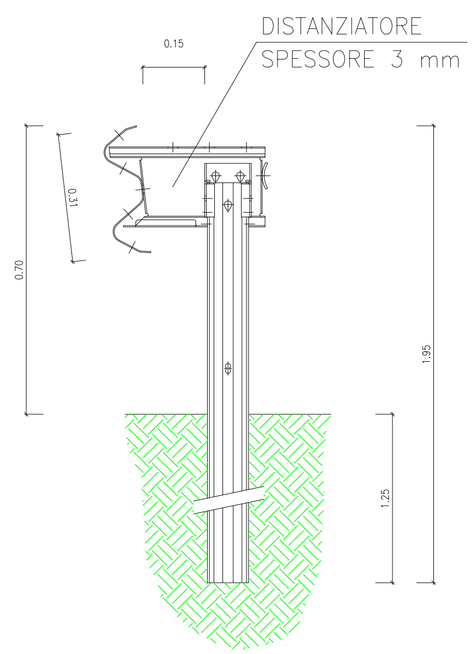

Regione Piemonte

Provincia di Alessandria

COMUNE DI BISTAGNO

EVENTI ALLUVIONALI NOVEMBRE 2016
ORDINANZA n. 430 del 10/01/2017

Ordinanza commissariale n. 6/A18.000/430 del 27/06/2017

AL_A18_430_16_30

CONSOLIDAMENTO RIPA SOTTOSTANTE VIA ADUA

PROGETTO ESECUTIVO

ai sensi del D.Lgs. 50/2016 del 18 aprile 2016

Dott. Ing. Roberto Sperandio
C.so Dante n° 64 - 12100 - Cuneo
Tel.0171-681817; Fax 0171-436090;
cell.349-5520852
roberto.sperandio@ingeoproject.it

Geom. Maurizio Manfrin
Via Messina n° 11 - 15121 - Alessandria
Tel. 0131-1935255
info@studio-manfrin.it

STATO DI PROGETTO PLANIMETRIA DI DETTAGLIO

Ai sensi delle vigenti leggi sui diritti di autore questo documento è coperto da copyright e non potrà essere modificato, riprodotto o trasmesso a terzi senza autorizzazione

tavola **10.4**
scala **Varie**
data **16/05/2018**
prot. **110-2017**

Coordinate: Latitudine 44° 39' 34" N - Longitudine 8° 22' 08" E